WELLCARE®

Mobile Heating Belt

3-in-1 | Cordless

Instruction Manual

MHB10

Mobiler Wärmegürtel
3-in-1 | Drahtlos
Gebrauchsanleitung

Mobiele Verwarmingsgordel
3-in-1 | Draadloos
Gebruiksaanwijzing

Ceinture Chauffante Mobile
3 en 1 | Sans fil
Mode d'emploi

CONTENT

MODEL : MHB10

EN Mobile Heating Belt
3-in-1 | Cordless
Instruction Manual 03

DE Mobiler Wärmegürtel
3-in-1 | Drahtlos
Gebrauchsanleitung 19

NL Mobiele Verwarmingsgordel
3-in-1 | Draadloos
Gebruiksaanwijzing 37

FR Ceinture chauffante mobile
3 en 1 | Sans fil
Mode d'emploi 55

B820.101_ G1020

WELLCARE CO., LTD.
16F, No. 738, Jhong Zheng Rd., Jhong He District, New Taipei City 235, Taiwan
Tel. 886 2 8226 2899 Fax. 886 2 8226 2889
www.wellcare-global.com

Explanation of symbols

	Read instructions
	Do not use when folded or creased
	Do not pierce with needles
	Not to be used by very young children (0-3 years)
	Do not dry clean
	30°C extra gentle washing program
	Do not bleach
	Do not tumble dry
	Do not iron

Thank you for purchasing the Mobile Heating Belt, MHB10, from Wellcare.

To enjoy the most comfortable experience and the greatest satisfaction, please take a few minutes to read this instruction carefully before using this product.

IMPORTANT SAFETY INSTRUCTIONS RETAIN FOR FUTURE USE

KEEP CAREFULLY IN CASE IT IS NEEDED!

The mobile heating belt is dedicated to protecting the waist area and providing warmth which helps stimulate the circulation in areas of tense muscle on the lower back. It can be used indoor and outdoor and is designed to be used for many years if it is properly used. Read the instruction carefully to prevent damage or danger caused by incorrect use. Keep this instruction manual at an easy-to-access location so you can refer back when necessary.

If you let somebody else use this product, please pass on this instruction manual as well and make sure the user has read it before using.

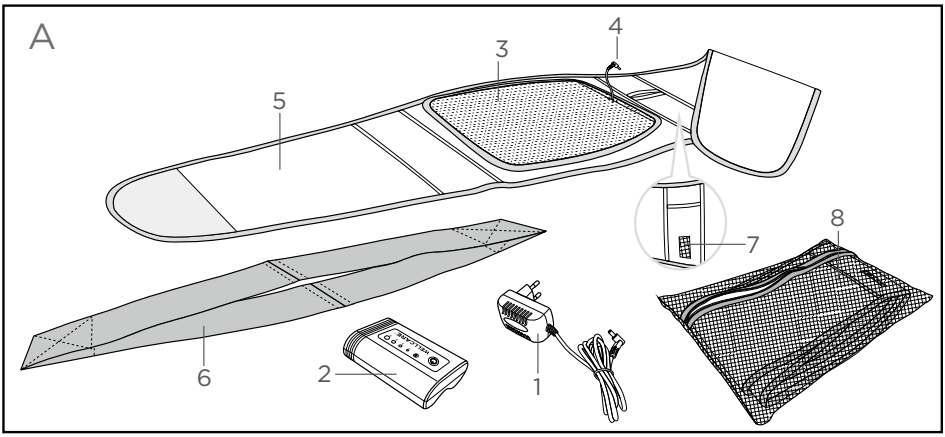
A
1
2
3
4
5
6
7
8

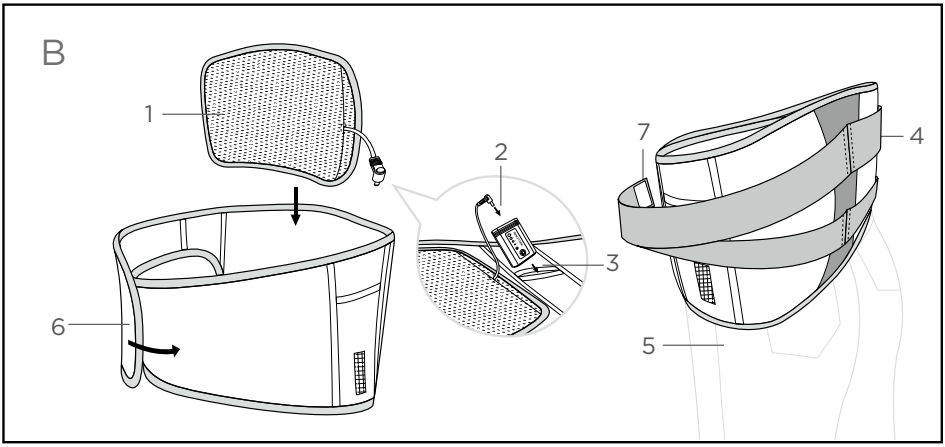
B
1
2
3
4
5
6
7

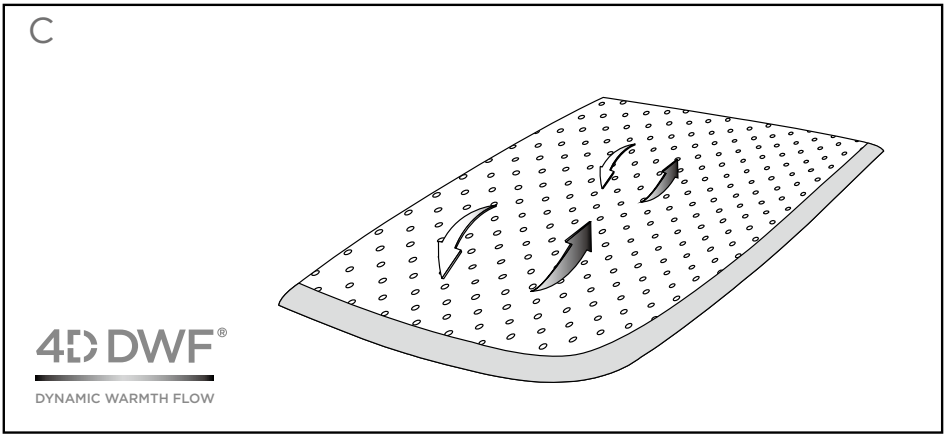
C
4D DWF®
DYNAMIC WARMTH FLOW

4D DWF® Technology (please see fig. C)

A specially-designed heating module is used in all of Wellcare's mobile heating products. This heating module utilizes WELLCARE's recent and the most innovative technology–4D DWF®. While this technology pioneers in the flexible heating industry, its production process is also the state of the art.

Our physical living environment consists of three dimensions, width, length, and depth; hence, the term "3D". As Wellcare introduces to you the 4D DWF® technology, the "temperature" brought to you by dynamic flow of warmth is the definition of the fourth dimension. 4D DWF® employs concepts of breathing system which creates full-body heat circulation for heat to disperse evenly, thoroughly, and quickly. The heat is generated by heating elements, builds up and gathers around several hundred uniquely designed circular holes. Through these holes, the heat flows bi-directionally to create a gentle heat flow and the thermal energy can flow rapidly to warm up human bodies.

There are many benefits of this innovative technology :

- Better breathability
- Rapid heating
- Higher temperature
- Uniquely designed holes to provide 360° warmth circulation
- Greater heat distributing area
- Effective heat transmission
- Strands of warmth flow retain air moisture
- Warmth kept at a constant temperature
- Energy saving

This appliance is not intended for medical use in hospitals

- Please read carefully and follow the instructions.
- Do not use this appliance if there is visible damage.
- Examine the appliance frequently for signs of wear or damage. If there are such signs or if the

heating belt has been misused or does not work, return it to the supplier before switching it on again.

- Use the appliance only as described in this instruction manual.
- Before connecting the charger to the wall socket, please make sure the wall socket is with the same mains voltage rating as stated on the rating label on the charger.
- The appliance must not be used when folded or crumpled.
- This appliance must not be used by persons insensitive to heat and other very vulnerable persons who are unable to react to overheating.
- Do not use the appliance for persons who cannot move without help, small children, persons who cannot feel heat, or animals. Persons who can feel heat to some extent may only use the appliance with supervision.
- Do not operate this mobile heating belt unsupervised.
- Caution! Never fall asleep while the appliance is in operation.
- Prolonged use can cause burns to the skin.
- When the appliance will be used for an extended period (falling asleep), the temperature setting should be adjusted to the lowest level (setting 1) for continuous use to avoid overheating on the same body part, which may lead to burns to the skin.
- Do not pierce the appliance with needles, pins or other sharp objects.

- Do not tug, twist or make sharp bends to the cables.
- Do not expose the charger nor rechargeable battery pack to moisture or liquids.
- Do not use the appliance when it is damp or wet.
- If the appliance is damaged, it must be replaced by the manufacturer or qualified persons to prevent hazards.
- The rechargeable battery pack should not be placed on or beneath or covered by any sources of heat when the mobile heating belt is in use or when charging.
- Avoid sharp bending or bundling of the appliance.
- While the appliance is switched on,
  - Do not place any large or heavy objects on it such as suitcases, etc.,
  - Do not place any sources of heat on it such as hot water bottles, heating pads or suchlike.
- Do not fold the appliance when it is hot.
- Children shall not play with this appliance.
- Children below the age of three (0~3) are not allowed to use this device due to their inability to react to overheating.
- This device may not be used by young children over the age of three(3) unless the control unit has been pre-set by a parent or guardian or the child has been adequately instructed on how to operate the control unit safely.

- This appliance may be used by children over the age of eight(8), and persons with reduced physical, sensory or mental capabilities or lack of experience or knowledge if they have been supervised or instructed concerning use of the appliance in a safe way and understand the hazards involved.
- Cleaning and user maintenance shall not be made by children without supervision.
- If you have any concerns about health issues, please consult with your doctor before using the appliance.
- If you use a pacemaker, please consult your doctor and the manufacturer of the pacemaker before using this product due to the EMF (electromagnetic fields) emanated from this electric product may interfere with functions of your pacemaker under certain circumstances.
- Do not use this appliance on pets or other animals.
- Do not try to open the rechargeable battery or the charger nor to drop them to the floor.
- If you do not use the heating belt daily, disconnect the DC power plug from the battery pack.
- When the product will not be used for a period of time, we recommend that you store it in the original packaging.
  - Allow it to cool down before the storage.
  - Do not crease the heating pad by placing items on top of it during storage.
  - Store it in a dry place away from any liquids

or sources of heat.

- The rechargeable battery pack must be fully charged before being used for the first time (Please see : Introduction of rechargeable battery pack).
- When the charging is finished, always disconnect the battery pack and the charger from the wall socket.
- The device can only be used with rechargeable temperature control (Model no. : WE-221a) and charger (Model no. : RSS1002-101084-W2E).
- Use only the original charger (Model no. : RSS1002-101084-W2E) to charge the rechargeable battery. The charger should not be used for any other batteries, especially non-rechargeable batteries.
- Do not use the heating belt directly on your skin. Only use it on top of clothing.
- Do not use the heating belt while lying down.

ITEMS INCLUDED IN THE PACKAGE

1 Belt with Velcro fastener

1 Detachable heating pad

1 Elastic compression belt

1 Rechargeable battery pack/Temperature control

1 Charger

1 Storage bag

1 Instruction manual

1 Product catalogue

1 Service instruction

DESCRIPTION OF THE DEVICE (please see fig.A)

1. Charger
2. Rechargeable battery pack with temperature control
3. Detachable heating pad with DC power plug and fastening ring
4. DC power plug
5. Belt with Velcro fastener
6. Elastic compression belt
7. Battery pocket with window
8. Storage bag

INTRODUCTION OF RECHARGEABLE BATTERY PACK

The rechargeable battery pack(2) works as a temperature control unit with power switch button. Blue LEDs display as 4 temperature settings and Green LED shows the state of charge.

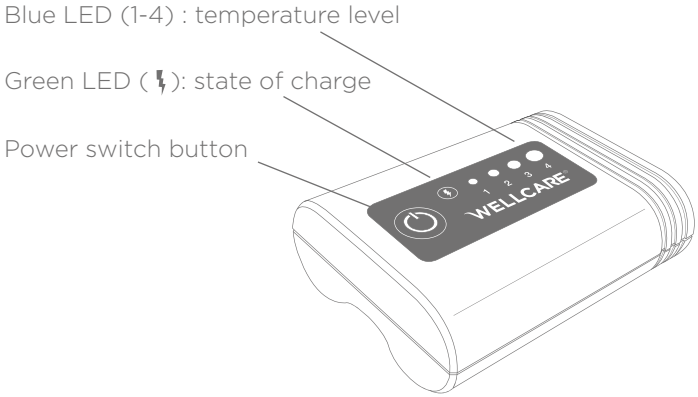

1. The rechargeable battery pack must be fully charged (for at least 5 hours) before being used for the first time or not having been used for a long time. One single fully charge allows you to use this heating belt 5 hours at the highest temperature setting.
2. Always charge the battery pack in a dry environment at normal room temperature and do not let the battery pack be covered by any objects.
3. In order to charge the battery pack, connect the charger(1) to the battery pack(2) first, then connect the charger(1) to the wall socket. During the charging process, green LED will flash.
4. When the battery pack(2) is fully charged, the green LED will keep lighting up. Remove the charger(1) from the wall socket and disconnect the battery pack (2) from the charger(1).
5. If you want to check the state of charge of the battery pack(2), you may press the power switch button. Please make sure the battery pack(2) is not connected to the heating pad(3) nor the charger(1) :
   - If the green LED lights up constantly for 3 seconds, the state of charge is more than 25%
   - If the green LED flashes 3 times in 1 second, the state of charge is below 25%. Please recharge the battery pack before using it.
6. Please note that the battery pack must be protected against extreme weather (such as placing it under clothing in very cold weather) to maintain its performance.
7. The battery pack should be charged at least one

time per year to main its capacity.

8. We highly recommend to use and store the battery pack :
   - Operating temperature : 0 ~ 45 °C
   - Storage temperature : -10 ~ 45 °C, best recommended : -10 ~ 25 °C

PREPARING FOR USE (please see fig.B)

Always make sure the detachable heating pad is not folded during use.

---

1. Attach the detachable heating pad to the middle area of the inner side of the belt. Make sure the heating pad is without being folded and the DC power plug is on the side of the battery pocket.
2. Connect the DC power plug to the battery pack. Insert the rechargeable battery pack into the battery pocket. Make sure the connection socket on the battery pack is put upward and the LEDs can be seen through the window of the battery pocket.
3. Set the desired temperature level (1-4) by pressing the power switch button repeatedly and the device is now ready for use.
4. Elastic compression belt is optional. If you want a stronger support to the body, attach it to the middle of outer side of the belt.
5. Place the heating pad area around your lower back or your abdomen.
6. Secure the belt by fastening the Velcro.

7. Adjust the elastic compression belt to fit different body contours.

This device can be also used without the detachable heating pad to enjoy the nature warmth from the body temperature, or to keep the body contour for daily use. Please put the heating pad flat in the storage bag; keep it in a dry place and without any contact to liquids, heat or any heavy objects on the top of it.

TEMPERATURE CONTROL

When the mobile heating belt is in use, you can increase the temperature level by pressing repeatedly the power switch button on the rechargeable battery pack(2). The blue LEDs will display as :

Press the 1st time	● ○ ○ ○ (1 2 3 4)	1st temperature level
Press the 2nd time	● ● ○ ○ (1 2 3 4)	2nd temperature level
Press the 3rd time	● ● ● ○ (1 2 3 4)	3rd temperature level
Press the 4th time	● ● ● ● (1 2 3 4)	4th temperature level
Press the 5th time	○ ○ ○ ○ (1 2 3 4)	Switched Off

RAPID HEATING

The mobile heating belt is with the rapid heating function for user to feel warmth within 7-10 minutes after it is switched on at temperature setting 4.

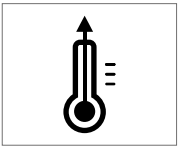

TIMER FUNCTION

Now you can enjoy the pleasant warmth. After

approx. 90 minutes, the mobile heating belt will be switched off automatically. If you want to continue using the appliance, press the power switch button and select your desired temperature level.

OVERHEAT PROTECTION

This mobile heating belt is equipped with a safety temperature control that regulates the temperature automatically and prevents the heating pad from becoming too hot.

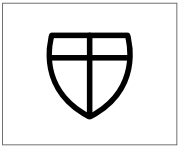

CAUTION

1. Do not use the mobile heating belt when the heating pad is folded, creased or drawn together.
2. The rechargeable battery pack may be slightly warm during the operation. Therefore, the battery pack must not be covered or placed on top of any heating sources.
3. You should not gauge the heating belt's temperature by hands because the skin on your body is more sensitive than hands. The temperature may feel lukewarm by hand but could be unpleasantly hot to your body.
4. The repairs to the mobile heating belt may only be undertaken by qualified persons by using original replacement parts. Repairs carried out by unqualified persons may cause substantial risk to the user.

CLEANING AND CARE

This mobile heating belt is machine washable

- The charger(1) and the rechargeable battery pack(2) CANNOT be washed.
- Before cleaning, always disconnect the battery pack(2) from the heating pad(3) and remove it from the battery pocket(7).
- Use a dry cloth to clean the battery pack(2) only instead of using any chemical or corrosive cleaning agents.
- Minor stains can be removed with a cloth or damp sponge with a little liquid mild detergent.
- Please note that the mobile heating belt should not be dry-cleaned, wrung out, machine-dried, pressed or ironed.

- Set washing machine to a gentle washing cycle at 30 °C and wash the mobile heating belt together with other textiles. Use a mild washing detergent for delicate fabrics and dose it according to the manufacturer's instructions.
- Always use a laundry bag for better protection of the product.
  - Put the DC power plug through the fastening ring on the detachable heating pad.
  - Close the belt by fastening the Velcro.

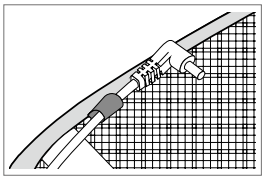

- For dark color products, always wash separately.
- In order to dry it, lay the appliance flat on a moisture-absorbent towel, mat or on a clothes horse.
- Please note that excessive washing will wear out the heating pad. For this reason, the appliance should only be washed a maximum of 15 times throughout its entire life.
- Do not use pegs or similar items to attach the heating pad to the clothes horse, otherwise the heating pad may be damaged.
- Only use the mobile heating belt when it is complete dry.
- Never switch on the appliance to dry it.

STORAGE

If this appliance will not be used for a long time, we highly recommend :

- Disconnect the heating pad and the rechargeable battery pack.
- Always let the appliance to cool down first before storage.
- Store the appliance in the storage bag; put it in a dry and cool place.
- Best recommended temperature: -10 ~ 25 °C, relative humidity : 60 ± 25%.
- Do not place any objects on the top of the mobile heating belt.

BATTERY REMOVAL AND DISPOSAL

The battery cells must be removed from the battery pack before being scrapped. Disconnect the battery pack, open the covers of battery

pack, cut off the PCB of battery cells and remove them out. The battery pack can be disposed safely. Never put the battery pack into the fire or close to heat to avoid explosion. Dispose the battery cells to the special recycle location only.

Be careful of leaking liquid from the battery. Do not let it touch your hand or any other part of the body. Use any other tool to remove the battery if the leakage occurs.

This appliance must not be disposed together with domestic waste. Please dispose of this appliance in accordance with Directive 2002/96/EC on Waste Electrical and Electronic Equipment (WEEE). If there is any question, please contact the municipal authority for more information about disposal in your area.

WARRANTY

Please note Wellcare provides two-year limited warranty for this product. Wellcare warrants that this product will be free from defects in materials and workmanship for a period of two years beginning on the date of purchase.

During the two-year period beginning on the date of purchase, Wellcare will replace defective products covered under this limited warranty. Please note a clear copy of the purchase receipt for the product is required. To request limited warranty service, please return the defective product to the store where you purchased it with the clear copy of purchase receipt within the limited warranty period. The replacement product will assume the remaining limited warranty of the original product.

We advise you to call our helpdesk for any problems regarding the product before returning it to the store where you purchased it.

However, please note that our limited warranty does not cover any damage due to shipment of the products to you and external causes, including accident, abuse, misuse, problems with electrical power, usage not in accordance with product instructions, failure to perform reasonable maintenance, problems caused by use of parts and components not supplied by Wellcare, and problems caused by unauthorized repair of Wellcare's product. Furthermore, our limited warranty does not cover any damage due to the defects known to exist

by you when you purchase the product.

This limited warranty gives you specific legal rights, and you may also have other rights that vary from country to country (or jurisdiction to jurisdiction). Wellcare's responsibility for malfunctions and defects in product is limited to replacement as set forth in this limited warranty statement. All express and implied warranties for the product, including but not limited to any implied warranties of an conditions of merchantability and fitness for a particular purpose, are limited in duration to the limited warranty period set forth above and no warranties, whether express or implied, will apply after such period. Wellcare does not accept liability beyond the remedies set forth in this limited warranty statement or liability for indirect, incidental or consequential damages.

TECHNICAL DATA

Mobile heating belt

Model No. : MHB10

Dimensions : 125 X 20.5cm

Input : 8.4V ⎓ 4W

Rechargeable battery pack

Model No. : WE-221a

Li-Ion Battery DC 7.2V, 2500mAh 18Wh

Charger

Model No. : RSS1002-101084-W2E

Input : 100-240V ~50/60Hz 0.6A

Output : 8.4V ⎓ 1.2A

Output Power : 10.08W Max

Zeichenerklärung

	Lesen Sie die Anweisungen
	Nicht benutzen, wenn gefaltet oder zerknittert
	Nicht mit Nadeln durchbohren
	Nicht bei jungen Kinder einsetzen (0-3 Jahre)
	Nicht chemisch reinigen
	Extra Schonwasch-gang mit 30°C
	Nicht bleichen
	Nicht im Trockner trocknen
	Nicht bügeln

Vielen Dank, dass Sie sich für den mobilen Heizgürtel MHB10 von Wellcare entschieden haben.

Damit Sie unser Produkt optimal nutzen können und langfristig Freude daran haben, lesen Sie sich vor dem ersten Gebrauch bitte sorgfältig die folgenden Anweisungen durch.

WICHTIGE SICHERHEITSANWEISUNGEN BEWAHREN SIE DIESE ANWEISUNGEN ZWECKS SPÄTERER NUTZUNG AUF

HALTEN SIE DIESE ANWEISUNGEN GRIFFBEREIT !

Der mobile Heizgürtel dient zum Stützen und Aufwärmen der Hüftregion, wo er unter anderem die Durchblutung der Muskulatur im unteren Rücken anregt. Er ist für den Einsatz im Innen- und Außenbereich ausgelegt und bringt bei sorgfältigem Umgang viele Jahre lang Freude. Lesen Sie sich die Anweisungen sorgfältig durch, um Schäden oder Gefahren durch fehlerhaften Gebrauch zu vermeiden. Bewahren Sie die Bedienungsanleitung an einem sicheren und leicht zugänglichen Ort auf, um später darauf zurückgreifen zu können.

Wenn Sie das Produkt an andere Personen weitergeben, legen Sie immer die Bedienungsanleitung bei und stellen Sie sicher, dass sie vor Gebrauch des Produktes gelesen wird.

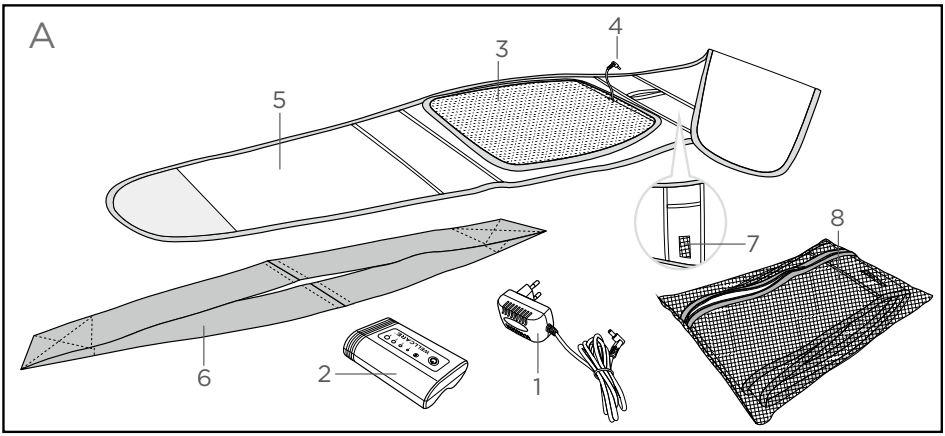
A
1
2
3
4
5
6
7
8

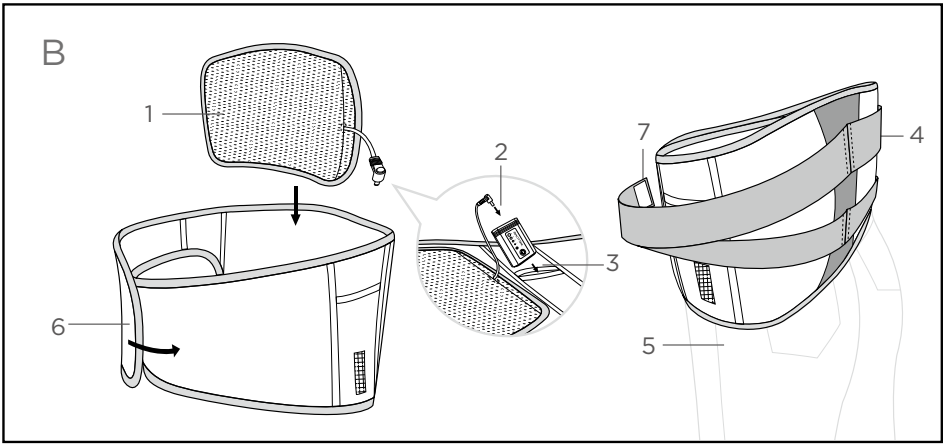
B
1
2
3
4
5
6
7

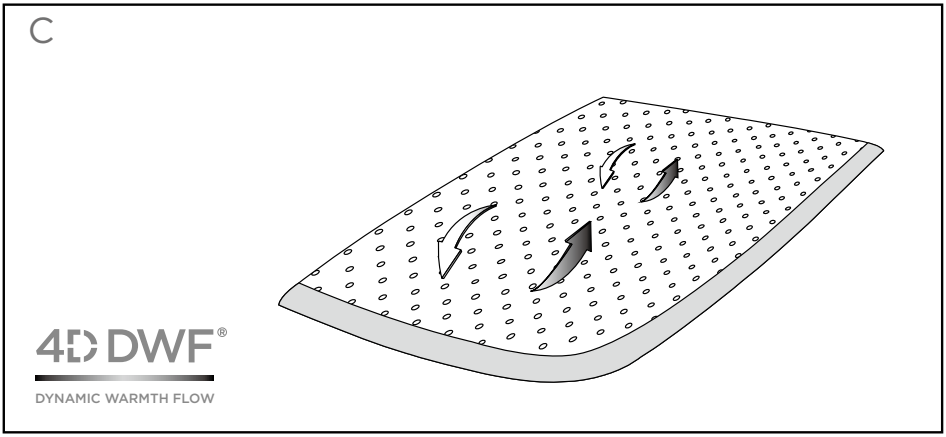
C
4D DWF®
DYNAMIC WARMTH FLOW

Vorstellung der patentierten 4D DWF® - Technologie (siehe Abb. C)

In den mobilen Heizprodukten von Wellcare kommen speziell ausgelegte Heizmodule zum Einsatz, die über die neue und innovative Wellcare-Technologie 4D DWF® verfügen. Die wegweisende Heiztechnologie wird mit einem für die Branche völlig neuen Produktionsverfahren hergestellt.

Unsere Umgebung besteht aus drei Dimensionen–Breite, Höhe und Tiefe–kurz „3D" genannt. Mit der dynamischen Wärmverteilung der neuen 4D-DWF®-Technologie bringt Wellcare eine vierte Dimension : Temperatur. Das atmungsaktive System sorgt für eine schnellere und gleichmäßigere Hitzeverteilung über die gesamte Fläche. Die spezielle Oberflächenform sorgt dafür, dass die von Heizelementen erzeugte Wärme um die zahllosen Perforierungen angestaut wird. Der in beide Richtungen durch die Löcher fließende Luftstrom erzeugt dann einen leichten Wärmefluss, der den Körper schneller erwärmt.

Diese neuartige Technologie bietet folgende Vorteile :

- Bessere Atmungsaktivität
- Schnelles Erwärmen
- Höhere Temperaturen
- Einzigartiges Lochdesign für eine vollständige Wärmezirkulation
- Großflächigere Wärmeverteilung
- Wirksame Wärmeübertragung
- Gleichbleibende Luftfeuchtigkeit aufgrund von Wärmefluss
- Konstante Temperatur
- Energiesparend

Das Produkt ist nicht für den medizinischen Einsatz in Einrichtungen wie Krankenhäusern oder Kliniken ausgelegt

- Lesen Sie sich die Anweisungen aufmerksam durch und befolgen Sie sie.
- Das Produkt darf nicht verwendet werden, wenn es offensichtliche Schäden aufweist.
- Überprüfen Sie das Produkt regelmäßig auf

Verschleiß oder Schäden. Sollte es Anzeichen dafür geben oder eine Fehlbedienung oder Fehlfunktion des Produktes vorliegen, schalten Sie es nicht wieder ein und geben Sie es zurück an Ihren Händler.

- Verwenden Sie das Produkt ausschließlich gemäß den Beschreibungen in dieser Bedienungsanleitung.
- Bevor Sie das Netzteil an die Stromversorgung anschließen, stellen Sie sicher, dass die Netzspannung mit der auf dem Ladegerät ausgewiesenen Spannung übereinstimmt.
- Das Produkt darf nicht verwendet werden, wenn es gefaltet oder zerknittert ist.
- Das Produkt darf nicht von Personen ohne Wärmeempfinden oder anderen schutzbedürftigen Personen verwendet werden, die nicht auf eine Überhitzung reagieren können.
- Das Produkt darf nicht für Kleinkinder, in ihrer Bewegung eingeschränkte Personen, Personen ohne Wärmeempfinden oder Tiere verwendet werden. Personen mit eingeschränktem Wärmeempfinden dürfen das Produkt nur unter Aufsicht verwenden.
- Verwenden Sie das Produkt niemals unbeaufsichtigt.
- Vorsicht! Achten Sie unbedingt darauf, bei Gebrauch des Produktes nicht einzuschlafen.
- Der Gebrauch über einen längeren Zeitraum kann zu Hautverbrennungen führen.
- Sollte das Produkt für einen längeren Zeitraum verwendet werden, muss die Temperatur auf

die niedrigste Stufe (Einstellung 1) gesetzt werden, um ein Überhitzen am Körper und mögliche Hautverbrennungen zu vermeiden.

- Das Produkt darf nicht mit Nadeln oder anderen scharfen Gegenständen durchstochen werden.
- Kabel dürfen nicht gequetscht oder geknickt werden.
- Das Ladegerät und der Akkupack dürfen nicht mit Flüssigkeiten in Berührung kommen.
- Verwenden Sie das Produkt niemals, wenn es feucht oder nass ist.
- Sollte das Produkt beschädigt sein, muss es zur Vermeidung von Gefahren vom Hersteller oder Fachpersonal ausgetauscht werden.
- Der Akkupack darf während der Verwendung des Heizgürtels oder beim Aufladen nicht auf oder unter Wärmequellen abgelegt werden.
- Das Produkt darf nicht geknickt oder gefaltet werden.
- Bei eingeschaltetem Produkt:
  - Stellen oder legen Sie keine großen oder schweren Objekte (z. B. Koffer, Taschen usw.) darauf ab.
  - Stellen oder legen Sie keine Wärmequellen (z. B. heiße Wasserflaschen, Heizkissen usw.) darauf ab.
- Das Produkt darf nicht zusammengelegt werden, solange es noch warm ist.
- Das Produkt ist kein Spielzeug.
- Das Produkt darf nicht für Kleinkinder (0–3

Jahre) verwendet werden, da sie nicht auf eine Überhitzung reagieren können.

- Das Produkt darf nur von Kindern (über 3 Jahre) verwendet werden, wenn sie dabei beaufsichtigt werden und der Regler von den Eltern oder einer Aufsichtsperson voreingestellt wurde oder sie vorher in eine sichere Nutzung des Reglers angemessen eingewiesen wurden.
- Kinder (über 8 Jahre) sowie Personen, die über eingeschränkte körperliche, sensorische oder geistige Fähigkeiten verfügen oder keine Kenntnisse oder Erfahrung im Umgang damit haben, dürfen das Gerät nur unter Aufsicht verwenden, oder sofern sie vorher in eine sichere Nutzung des Produktes eingewiesen wurden und sich der damit verbunden Gefahren bewusst sind.
- Die Reinigung und Pflege des Produktes durch Kinder darf nur unter Aufsicht erfolgen.
- Für Risiken und Nebenwirkungen bei der Verwendung des Produktes wenden Sie sich bitte an Ihren Arzt oder Apotheker.
- Sollten Sie einen Herzschrittmacher oder ähnliche Geräte tragen, wenden Sie sich vor dem Gebrauch des Produktes an Ihren Arzt oder den Hersteller des Medizingerätes, da die von dem Produkt abgegebenen elektromagnetischen Felder unter Umständen die Funktionsweise des Herzschrittmachers beeinträchtigen könnten.
- Das Produkt darf nicht an Tieren verwendet werden.
- Der Akkupack und das Ladegerät dürfen nicht

geöffnet oder fallen gelassen werden.

- Wenn Sie das Produkt nicht täglich verwenden, trennen Sie den Netzstecker vom Akkupack.
- Wenn Sie das Produkt für einen längeren Zeitraum nicht verwenden, sollten Sie es am besten in seiner Originalverpackung aufbewahren.
  - Lassen Sie es vor dem Verstauen abkühlen.
  - Sorgen Sie dafür, dass das Heizkissen nicht geknickt oder verknautscht wird, und stellen Sie keine Gegenstände darauf ab.
  - Bewahren Sie das Produkt an einem trockenen und kühlen Ort auf.
- Der Akkupack muss vor der erstmaligen Verwendung vollständig aufgeladen werden (siehe : „Der wiederaufladbare Akkupack“).
- Trennen Sie den Akkupack und das Ladeteil nach dem Laden von der Stromversorgung.
- Das Produkt darf nur mit dem wiederaufladbaren Akkupack/Temperaturregler WE-221a und dem Ladegerät RSS1002-101084-W2E verwendet werden.
- Verwenden Sie zum Laden des Akkupacks ausschließlich das Originalnetzteil (Modellnr. : RSS1002-101084-W2E). Das Ladegerät darf nicht für andere Akkus oder nicht wiederaufladbare Batterien verwendet werden.
- Verwenden Sie das Produkt niemals direkt an der Haut, sondern immer nur über Kleidungsstücken.
- Verwenden Sie das Produkt niemals im Liegen.

LIEFERUMFANG

1 Gürtel mit Klettverschluss

1 abnehmbares Heizkissen

1 elastischer Kompressionsgürtel

1 wiederaufladbarer Akkupack / Temperaturregler

1 Ladegerät

1 Aufbewahrungstasche

1 Gebrauchsanleitung

1 Produkt Katalog

1 Service Instruktion

PRODUKTBESCHREIBUNG (siehe Abb. A)

1. Ladegerät
2. Wiederaufladbarer Akkupack / Temperaturregler
3. Abnehmbares Heizkissen
4. Netzstecker
5. Gürtel mit Klettverschluss
6. Elastischer Kompressionsgürtel
7. Batterietasche mit Sichtfenster
8. Aufbewahrungstasche

DER WIEDERAUFLADBARE AKKUPACK

Der Akkupack (2) dient als Temperaturregler mit Ein-/Aus-Taste. 4 blaue LEDs zeigen die Temperatureinstellung und eine grüne LED den Ladezustand an.

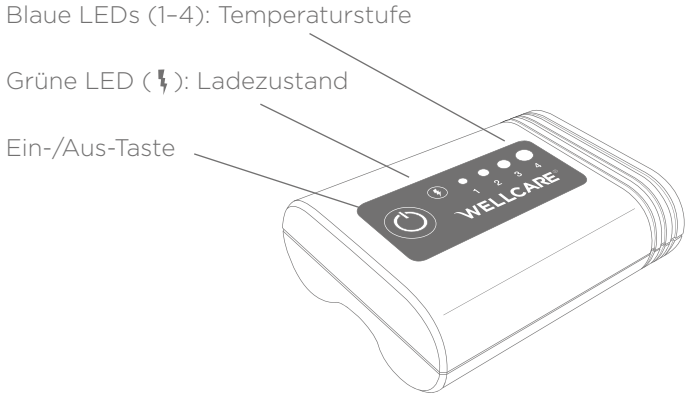

1. Der Akkupack muss vor der erstmaligen Verwendung oder nach längerer Lagerung vollständig aufgeladen werden (mindestens 5 Stunden). Mit einer vollständigen Ladung kann der Heizgürtel für 5 Stunden bei höchster Temperatureinstellung verwendet werden.
2. Der Akkupack darf nur in trockener Umgebung bei normaler Raumtemperatur geladen und dabei nicht von anderen Gegenständen bedeckt werden.
3. Laden des Akkupacks: Verbinden Sie zunächst das Ladegerät(1) mit dem Akkupack(2). Schließen Sie das Ladegerät(1) nun an der Stromversorgung an. Während des Ladevorgangs blinkt die grüne LED.
4. Wenn der Akkupack(2) vollständig aufgeladen ist, leuchtet die grüne LED durchgehend.

Trennen Sie das Ladegerät(1) erst von der Stromversorgung und anschließend vom Akkupack(2).

5. Wenn Sie den Ladezustand des Akkupacks(2) überprüfen möchten, drücken Sie die Ein-/Aus-Taste. Achten Sie darauf, dass der Akkupack (2) dabei weder mit dem Ladegerät(1) noch mit dem Heizkissen(3) verbunden ist :
   - Wenn die grüne LED länger als 3 Sekunden lang leuchtet, liegt der Ladezustand noch bei über 25 %.
   - Wenn die grüne LED innerhalb 1 Sekunde dreimal blinkt, ist der Ladezustand niedriger als 25 %. Der Akkupack muss dann vor der nächsten Verwendung aufgeladen werden.
6. Hinweis : Der Akkupack muss zum Erhalt seiner Leistung vor extremen Umgebungsbedingungen geschützt werden, etwa durch Aufbewahrung innerhalb der Kleidung bei sehr kaltem Wetter.
7. Der Akkupack muss zum Erhalt seiner Leistung mindestens einmal pro Jahr geladen werden.
8. Empfehlungen zur Verwendung und Aufbewahrung des Akkupacks :
   - Betriebstemperatur : 0–45 °C
   - Lagertemperatur : -10–45 °C (besser : -10–25 °C)

VOR DEM GEBRAUCH (siehe Abb. B)

Achten Sie immer darauf, dass das abnehmbare Heizkissen während der Verwendung nicht gefaltet wird.

1. Befestigen Sie das abnehmbare Heizkissen mittig an der Innenseite des Gürtels. Achten Sie darauf, dass es dabei nicht geknickt oder gefaltet ist und der Netzstecker auf der Seite der Batterietasche liegt.
2. Schließen Sie den Netzstecker am Akkupack an. Schieben Sie den Akkupack in die Batterietasche. Achten Sie darauf, dass der Anschluss dabei nach oben zeigt und die LEDs durch das Sichtfenster erkennbar sind.
3. Stellen Sie durch mehrmaliges Drücken der Ein-/Aus-Taste die gewünschte Temperaturstufe (1–4) ein. Jetzt ist das Produkt einsatzbereit.
4. Sollten Sie eine größere Stützwirkung für den Körper benötigen, können Sie den optionalen elastischen Kompressionsgürtel verwenden. Bringen Sie ihn dazu mittig an der Außenseite des Gürtels an.
5. Legen Sie den Gürtel mit dem Heizkissen an dem zu wärmenden Bereich z. B. unterer Rücken oder Bauch.
6. Schließen Sie ihn mithilfe des Klettverschlusses.
7. Passen Sie den elastischen Kompressionsgürtel an Ihre Körperform an.

Das Produkt kann auch ohne das abnehmbare Heizkissen(3) verwendet werden, um lediglich die natürliche Körperwärme zu genießen oder den Körper im Alltag zusätzlich zu stützen. Verstauen Sie das Heizkissen flach in der Aufbewahrungstasche und stellen oder legen Sie keine Gegenstände darauf ab. Bewahren Sie es an einem kühlen und trockenen Ort auf.

TEMPERATURREGLER

Sie können die Temperatur während der Verwendung des mobilen Heizgürtels erhöhen, indem sie mehrmals auf die Ein-/Aus-Taste am Akkupack (2) drücken. Die blauen LEDs leuchten dann wie folgt :

1. Drücken	1 2 3 4	Temperaturstufe 1
2. Drücken	1 2 3 4	Temperaturstufe 2
3. Drücken	1 2 3 4	Temperaturstufe 3
4. Drücken	1 2 3 4	Temperaturstufe 4
5. Drücken	1 2 3 4	Ausgeschaltet

SCHNELLAUFHEIZUNG

Das Produkt verfügt über eine Funktion zur Schnellaufheizung, damit sich der Benutzer bereits innerhalb von 7–10 Minuten wärmen kann. Stellen Sie dazu den Regler auf Temperatureinstellung 4.

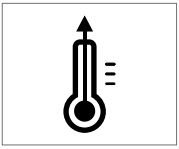

TIMERFUNKTION

Genießen Sie unbesorgt angenehme Wärme: Das Produkt wird nach ungefähr 90 Minuten automatisch ausgeschaltet. Wenn Sie ihn anschließend weiterverwenden möchten, drücken Sie erneut die Ein-/Aus-Taste und wählen Sie die gewünschte Temperaturstufe.

ÜBERHITZUNGSSCHUTZ

Das Produkt verfügt über eine Sicherheitssteuerung, die automatisch die Temperatur regelt und eine Überhitzung des

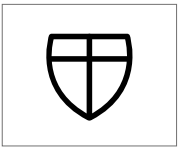

Heizkissens verhindert.

VORSICHT

1. Verwenden Sie das Produkt niemals, wenn das Heizkissen gefaltet, geknickt oder gestaucht ist.
2. Der Akkupack kann sich während des Betriebs leicht erwärmen und darf daher niemals auf oder unter Wärmequellen abgelegt werden.
3. Überprüfen Sie die Temperatur des Produktes nicht mit Ihren Händen, da die Haut dort im Vergleich zum restlichen Körper unempfindlicher ist. Während sich die Temperatur an der Hand noch lauwarm anfühlt, kann sie für andere Körperbereiche bereits zu heiß sein.
4. Reparaturen an dem Produkt dürfen nur von Fachpersonal und unter Verwendung von Originalersatzteilen durchgeführt werden, da anderenfalls ein erhöhtes Gefahrenrisiko besteht.

REINIGUNG UND PFLEGE

Das Produkt ist für die Maschinenwäsche geeignet

- Das Ladegerät (1) und der Akkupack(2) dürfen NICHT gewaschen werden.
- Nehmen Sie vor der Wäsche zunächst immer den Akkupack(2) aus der Batterietasche(7) und trennen Sie ihn vom Heizkissen(3).
- Reinigen Sie den Akkupack (2) mit einem trockenen Tuch. Verwenden Sie keine chemischen oder ätzenden Reinigungsmittel.
- Leichte Verschmutzungen können mit einem leicht angefeuchteten Lappen oder Schwamm und einer milden Reinigungsflüssigkeit entfernt werden.
- Achtung : Das Produkt darf nicht mit Trockenwaschmittel gereinigt, maschinell getrocknet, ausgewrungen, zusammengedrückt oder gebügelt werden.
- Das Produkt darf nur mit anderen Textilien bei einem Waschgang für empfindliche Stoffe (max. 30 °C) gewaschen werden. Verwenden Sie ein mildes Waschmittel und dosieren Sie es entsprechend der Herstellerangaben.
- Verwenden Sie zum Schutz des Produktes einen Wäschebeutel.
  - Schieben Sie den Netzstecker durch die Halteschlaufe am abnehmbaren

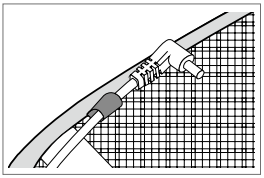

Heizkissen.

- Schließen Sie den Klettverschluss des Gürtels.

- Waschen Sie dunkelfarbige Produkte immer separat oder mit gleichfarbigen Textilien.
- Legen Sie das Produkt zum Trocknen auf ein/e saugfähige/s Handtuch oder Unterlage oder einen Wäscheständer.
- Bitte beachten Sie, dass zu häufiges Waschen das Produkt schneller verschleißen lässt. Daher sollte es während seiner gesamten Lebensdauer maximal 15 Mal gewaschen werden.
- Verwenden Sie keine Wäscheklammern oder Ähnliches, um das Heizkissen am Wäscheständer zu befestigen, da es anderenfalls beschädigt werden könnte.
- Verwenden Sie das Produkt ausschließlich, wenn es vollständig trocken ist.
- Schalten Sie das Gerät niemals ein, um es zu trocknen.

AUFBEWAHRUNG

Wenn Sie das Produkt für einen längeren Zeitraum nicht verwenden, empfehlen wir Ihnen dringend :

- Trennen Sie das Heizkissen vom Akkupack.
- Lassen Sie das Produkt vor dem Verstauen zur Aufbewahrung abkühlen.
- Verpacken Sie es in seiner Originalverpackung (sofern vorhanden) und bewahren Sie es an einem trockenen und kühlen Ort auf.
- Empfohlene Temperatur : -10–25 °C; relative Feuchte : 60 % (± 25 %)
- Legen und stellen Sie keine anderen Gegenstände auf das Produkt.

ENTFERNEN UND ENTSORGEN DER BATTERIE

Vor der Entsorgung müssen die Batteriezellen aus dem Akkupack entfernt werden. Trennen dazu den Akkupack, öffnen Sie dessen Abdeckung, schneiden Sie die Batteriezellen von der Leiterplatte und entnehmen Sie sie. Der Akkupack kann jetzt sicher entsorgt werden. Halten Sie den Akkupack von Feuer und anderen Hitzequellen fern–es besteht Explosionsgefahr! Entsorgen Sie die Batteriezellen ausschließlich über das dafür vorgesehene Recyclingsystem.

Achtung : Aus den Batteriezellen oder dem Akkupack kann Flüssigkeit austreten. Achten Sie darauf, dass Sie sie nicht berühren oder anderweitig damit in Kontakt kommen. Sollten die Batteriezellen auslaufen, verwenden Sie eine Zange oder ähnliches Werkzeug, um sie zu entfernen.

Dieses Produkt darf nicht über den Hausmüll entsorgt werden. Es unterliegt der EU-Richtlinie 2002/96/EG über Elektro- und Elektronik-Altgeräte und ist daher zum Schutz von Umwelt und Gesundheit gemäß nationaler oder lokaler Vorgaben getrennt zu sammeln. Weitere Informationen hierzu erhalten Sie von Ihren zuständigen Behörden.

GARANTIE

Für einen Zeitraum von zwei Jahren ab Kaufdatum gewährt Wellcare für dieses Produkt die Garantie, dass es frei von Material- und Herstellungsfehlern ist.

Während dieses Zeitraums von zwei Jahren ab Kaufdatum tauscht Wellcare alle durch diese beschränkte Garantie abgedeckten, fehlerhaften Produkte um. Bitte beachten Sie, dass für den Umtausch eine lesbare Kopie des Kaufbeleges für das Produkt erforderlich ist. Bringen Sie das fehlerhafte Produkt zusammen mit der lesbaren Kopie des Kaufbeleges innerhalb der Garantielaufzeit in das Geschäft zurück, in dem Sie es erworben haben. Für das Ersatzprodukt gilt die verbleibende Garantielaufzeit des ursprünglichen Produkts.

Wir empfehlen Ihnen bevor Sie ein fehlerhaftes Produkt in das Geschäft zurückbringen unseren Kundendienst anzurufen.

Bitte beachten Sie, dass die beschränkte Garantie keinerlei Schäden abdeckt, die während des Transports des Produktes zu Ihnen oder durch externe Ursachen entstehen, wie beispielsweise Unfälle, unsachgemäßer Gebrauch, Probleme mit der Stromversorgung, Missachtung der Bedienungsanleitungen, mangelhafte Pflege, Probleme durch Teile und Zubehör, die nicht von Wellcare bereitgestellt wurden, sowie Probleme durch eigenmächtige Reparaturen. Weiterhin deckt die Garantie keinerlei Schäden ab, die Ihnen beim Kauf des Produktes bereits bekannt waren.

Diese beschränkte Garantie gewährt Ihnen bestimmte Rechte. Abhängig von Ihrem Land (oder Ihrer Rechtsprechung) stehen Ihnen möglicherweise weitere Rechte zu. Die Haftung von Wellcare für Fehlfunktionen und Fehler des Produktes ist gemäß dieser beschränkten Garantieerklärung auf den Umtausch beschränkt. Sämtliche Garantien und Gewährleistungen für das Produkt, insbesondere die stillschweigende Gewährleistung der Gebrauchstauglichkeit und der Eignung für einen bestimmten Zweck, sind in ihrer Laufzeit auf den oben genannten Zeitraum beschränkt. Nach Ablauf dieses Zeitraums erlöschen sämtliche Garantie- und Gewährleistungsansprüche. Andere als die in dieser Garantieerklärung genannten Rechtsmittel werden von Wellcare nicht anerkannt. Wellcare übernimmt keinerlei Haftung für indirekte, Neben- und Folgeschäden.

TECHNISCHE DATEN

Mobiler Heizgürtel

Modellnr. : MHB10

Abmessungen : 125 X 20.5cm

Eingang : 8.4V ⎓ 4W

Wiederaufladbarer Akkupack

Modellnr. : WE-221a

Li-Ion-Akku DC 7.2V, 2500mAh 18Wh

Ladegerät

Modellnr . : RSS1002-101084-W2E

Eingang : 100-240V ~50/60Hz 0.6A

Ausgang : 8.4V ⎓ 1.2A

Ausgangsleistung : max. 10.08W

Verklaring van tekens

	Aanwijzingen lezen
	Niet gevouwen of in elkaar geschoven gebruiken
	Geen naalden insteken
	Niet geschikt voor kinderen onder 3 jaar (0-3 jaar)
	Niet chemisch reinigen
	Machinewasbaar met een wolwasprogramma tot 30°C
	Niet bleken
	Niet drogen in de droogtrommel
	Niet strijken

Wij bedanken u voor de aankoop van Wellcare's mobiele Verwarmingsgordel.

Om ervoor te zorgen dat u van dit product optimaal naar volle tevredenheid kunt genieten, raden wij u aan enkele minuten de tijd te nemen om de gebruiksaanwijzing aandachtig door te lezen alvorens u het product in gebruik neemt, ook indien u met dit soort product vertrouwd bent.

BELANGRIJKE VEILIGHEID INSTRUCTIES BEWAAR VOOR TOEKOMSTIG GEBRUIK

HOUD DEZE INSTRUCTIES ONDER HANDBEREIK!

De mobiele verwarmingsgordel is bestemd om het taille gebied te beschermen en plaatstelijk warmte te geven, die de bloedsomloop rond gespannen spieren in de onderrug stimuleert. De gordel kan zowel binnenshuis als buitenshuis gebruikt worden en is ontwikkeld om u jarenlang gebruiksplezier bij juist gebruik te verschaffen.

Lees deze gebruiksaanwijzing zorgvuldig door. Het voorkomt schade en gevaar door onjuist gebruik. Bewaar deze gebruiksaanwijzing op een gemakkelijk te bereiken plaats, zodat u deze indien nodig, nog eens kunt raadplegen.

Indien u het product door iemand anders laat gebruiken, geef deze persoon dan deze gebruiksaanwijzing om er zeker van te zijn dat de gebruiker deze heeft gelezen alvorens het product te gebruiken.

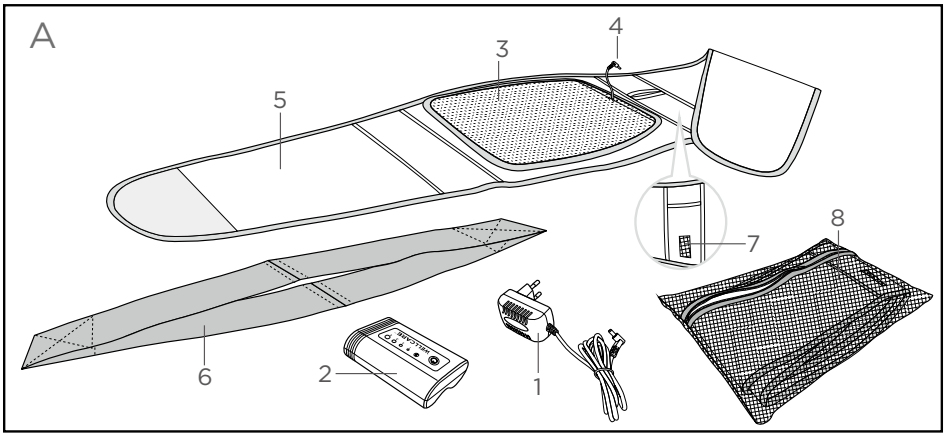
A
1
2
3
4
5
6
7
8

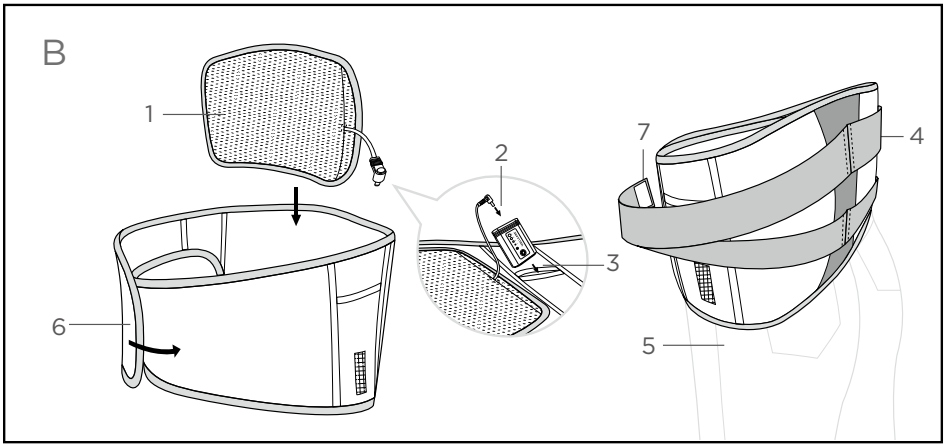
B
1
2
3
4
5
6
7

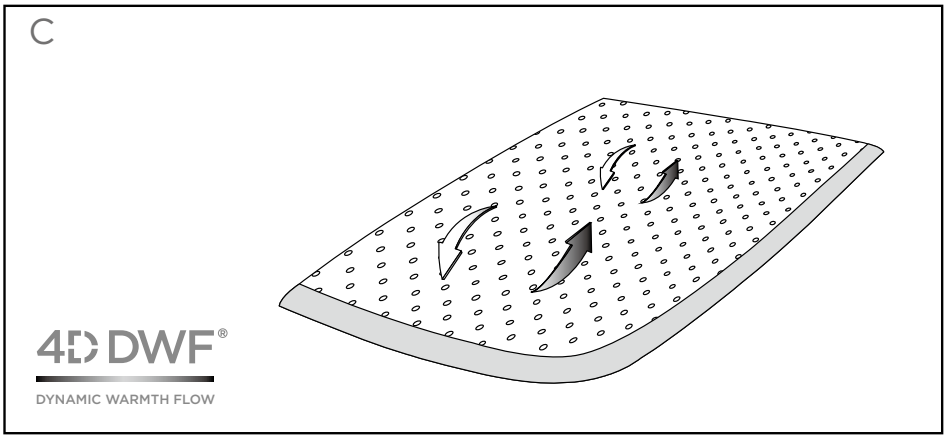
C
4D DWF®
DYNAMIC WARMTH FLOW

Introductie van de gepatenteerde 4D DWF® technologie
(zie figuur C)

In alle Wellcare mobiele verwarming producten wordt een speciaal ontworpen verwarmingsmodule toegepast. Deze verwarmingsmodule maakt gebruik van de nieuwe-en meest innovatieve Wellcare technologie-4D DWF® Terwijl deze technologie nog in de flexibele verwarmingsindustrie pioniert is haar productie proces tegelijkertijd de allernieuwste in de industrie.

Onze fysieke leefomgeving bestaat uit 3 dimensies : lengte, breedte en diepte, vandaar de term “3D”. Wellcare introduceert u de 4D DWF® technologie, de “temperatuur” die met een dynamische warmtestroom naar u toekomt is de 4e dimensie. 4D DWF® maakt gebruik van een ademend systeem dat een volledige lichaamswarmte circulatie creëert door warmte die gelijkmatig, intensief en snel verspreid wordt. De warmte wordt door verwarmingselementen gegenereerd en wordt rond enkele honderden unieke circulatie gaten verzameld. De warmte vloeit in 2 richtingen en creëert daarmee een prettige warmte stroom en thermische energie die het menselijk lichaam snel opwarmt.

Deze vernieuwende technologie biedt u de volgende voordelen :

- Betere ademende werking
- Snelle opwarming
- Hogere temperatuur
- Uniek ontworpen ronde openingen die een 360 graden warmtecirculatie bieden
- Groot warmte verdeel oppervlak
- Effectieve warmte overdracht
- Luchtstromen behouden de luchtvochtigheid
- De warmte blijft op een constante temperatuur
- Energiezuinig

Dit product is niet bestemd voor medische toepassing in ziekenhuizen

- Lees deze instructies aandachtig door en volg de aanwijzingen nauwkeurig op.
- Gebruik dit product niet wanneer het zichtbaar beschadigd is.
- Onderzoek dit product regelmatig op sporen van beschadiging en slijtage. Indien u zulke sporen aantreft of wanneer het product onjuist is gebruikt of niet meer werkt lever dit dan in bij uw leverancier voordat u het weer in gebruik neemt.
- Gebruik dit product uitsluitend zoals in de gebruiksaanwijzing wordt beschreven.
- Voordat u de oplader in het stopcontact steekt dient u er zeker van te zijn dat het voltage van uw netwerk en de oplader zoals op het label aangegeven gelijk is.
- Gebruik dit product niet wanneer het gevouwen of gekreukeld is.
- Gebruik dit product niet bij personen die ongevoelig zijn voor warmte en andere kwetsbare personen die niet in staat zijn op oververhitting te reageren.
- Gebruik dit toestel niet bij personen die zich niet zonder hulp kunnen bewegen, kleine kinderen, personen die ongevoelig zijn voor warmte, of dieren. Personen die slechts tot een bepaalde hoogte gevoelig zijn voor warmte mogen dit toestel alleen onder toezicht gebruiken.
- Gebruik het apparaat nooit zonder toezicht.

- Let op : val niet in slaap terwijl dit toestel is ingeschakeld.
- Overdadig gebruik kan tot huidverbranding leiden.
- Indien dit product gedurende een langere tijd wordt gebruikt (slaap) dient u ter voorkoming van oververhitting van een bepaald lichaamsdeel dat tot huidverbranding kan leiden, de temperatuurregeling op niveau 1 voor langdurig gebruik in te stellen.
- Er mogen geen veiligheidsspelden of andere spitse-of scherpe voorwerpen worden aangebracht of ingestoken.
- Buig of draai de kabel niet en maak er geen scherpe bochten in.
- Stel de oplader of de oplaadbare accu niet bloot aan vocht of vloeistoffen.
- Gebruik dit toestel niet wanneer het vochtig of nat is.
- Indien het product beschadigd is dient het ter voorkoming van gevaar vervangen te worden door uw leverancier of door gekwalificeerd personeel.
- De oplaadbare accu mag niet geplaatst worden op, onder of afgedekt worden door een andere warmtebron wanneer deze wordt opgeladen of in gebruik is.
- Voorkom opvouwen of oprollen van het toestel.
- Wanneer het toestel is ingeschakeld :
  - Plaats er dan geen grote-of zware voorwerpen als bijvoorbeeld een koffer op.

- Plaats er geen warmtebronnen zoals een warmwaterfles, verwarmingskussen en dergelijke op.

- Vouw dit toestel niet op wanneer het warm is.
- Dit toestel is géén speelgoed.
- Kinderen jonger dan 3 jaar mogen het toestel niet gebruiken, omdat zij niet in staat zijn op oververhitting te reageren.
- Het toestel mag niet door jonge kinderen ouder dan 3 jaar worden gebruikt, tenzij de instellingen door één van de ouders of een toezichthoudend persoon overeenkomstig zijn ingesteld of het kind voldoende werd ingelicht hoe het de controle-eenheid veilig bedient.
- Dit toestel kan worden gebruikt door kinderen vanaf de leeftijd van 8 jaar, alsmede door mensen met een fysieke-, sensorische-of mentale beperking, of mensen met gebrek aan kennis of ervaring, op voorwaarde dat zij onder supervisie staan of dat zij voldoende werden geïnformeerd over het veilige gebruik van het toestel en zij de daaruit voortvloeiende mogelijke gevaren begrijpen.
- Kinderen mogen het toestel niet schoonmaken of onderhouden, wanneer ze niet onder supervisie staan.
- Indien u zich zorgen maakt over gezondheidskwesties neemt u dan voor u het product in gebruik neemt contact op met uw arts.
- Wanneer u een pacemaker gebruikt neemt u dan voordat u dit product in gebruik neemt contact op met uw arts. De magnetische velden

van dit product kunnen mogelijk onder bepaalde omstandigheden invloed hebben op de werking van uw pacemaker.

- Gebruik dit toestel niet bij huisdieren of andere dieren.
- Probeer de oplaadbare accu of oplader niet open te maken; laat deze niet op de grond vallen.
- Wanneer u de warmtegordel niet dagelijks gebruikt, trekt u de aansluitstekker van de warmtegordel uit de accu.
- Wanneer u het product gedurende een langere periode niet gebruikt adviseren wij om het in de originele verpakking op te bergen.
  - Zorg dat dit toestel afgekoeld is alvorens u het opvouwt.
  - Leg geen voorwerpen op het opgevouwen warmtekussen wanneer het bewaard wordt.
  - Berg het product op een droge plaats, verwijderd van vloeistoffen of warmtebronnen, op.
- De oplaadbare accu dient volledig opgeladen te worden voordat u het product de eerste keer in gebruik neemt. (Lees : informatie over de oplaadbare accu).
- Na het laden ontkoppelt u de accupack en de adapter van de stroomtoevoer.
- De warmtegordel mag uitsluitend met de bijbehorende accupack-controle-eenheid (WE-221a) en de bijbehorende lader/adapter (modelnr. RSS1002-101084-W2E) worden gebruikt.
- Gebruik uitsluitend de meegeleverde oplader

(Modelnummer : RSS1002-101084-W2E) om de oplaadbare accu op te laden. Deze oplader dient niet voor het laden van andere batterijen gebruikt te worden.

- Gebruik de verwarmingsgordel niet direct op de huid maar draag deze over uw kleding.
- Gebruik de verwarmingsgordel niet wanneer u ligt.

IN DEZE VERPAKKING

1 Gordel met klittenband sluiting

1 Verwijderbaar verwarmingselement

1 Elastische steunband

1 Oplaadbare accu / temperatuurregeling

1 Oplader

1 Opbergzak

1 Gebruiksaanwijzing

1 Product catalogus

1 Service instructie

BESCHRIJVING VAN HET PRODUCT (zie figuur A)

1. Oplader
2. Oplaadbare accu / temperatuurregeling
3. Verwijderbaar verwarmingselement
4. Stekker
5. Gordel met klittenband sluiting

6. Elastiche steunband
7. Accupackhouder met venster
8. Opbergzak

INFORMATIE OVER DE OPLAADBARE ACCU

De oplaadbare accu(2) werkt als een temperatuurregeling met aan/uit knop. De blauwe LED's geven de 4 temperatuurniveaus weer en de groene LED geeft de status van het opladen weer.

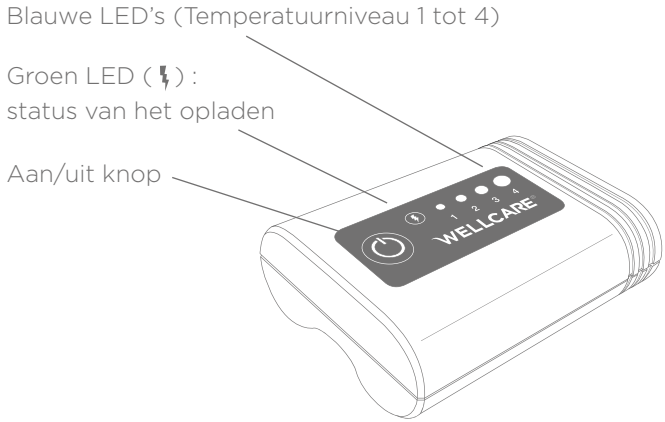

1. De oplaadbare accu dient voor het eerste gebruik of wanneer u het product gedurende een langere periode niet gebruikt heeft volledig opgeladen te worden (minstens 5 uur). Met een volledig opgeladen accu kunt u de verwarmingsgordel gedurende 5 uur op de hoogste temperatuurstand gebruiken
2. Laad de accu uitsluitend in een droge omgeving bij kamertemperatuur op. Plaats geen voorwerpen op de accu.
3. Om de accu op te kunnen laden dient u eerst

de accu(2) met de oplader(1) te verbinden, plaats vervolgens de stekker van de oplader(1) in het stopcontact. Tijdens het opladen knippert het groene LED lampje.

4. Wanneer de accu(2) volledig opgeladen is blijft het groen LED lampje branden. Neem de oplader(1) uit het stopcontact en haal de accu(2) los van de oplader(1).
5. Indien u de status van de lading van uw accu (2) wilt controleren kunt u de aan/uit knop indrukken. Doe dit uitsluitend wanneer de accu (2) los is van zowel het verwarmingselement (3) en de oplader (1)
   - Wanneer het groene LED lampje gedurende 3 seconden blijft branden is de accu nog voor meer dan 25% opgeladen.
   - Wanneer het groene LED lampje 3 x gedurende 1 seconde knippert is de accu nog voor minder dan 25% opgeladen. Laad de accu voor gebruik nu op.
6. Let op : de accu dient om goed te kunnen blijven werken tegen extreme weersomstandigheden beschermd te worden (plaats deze bij heel koud weer onder uw kleding).
7. De accu dient om zijn vermogen te behouden minstens één keer per jaar te worden opgeladen.
8. Wij adviseren om de accu onder de volgende omstandigheden te gebruiken en op te bergen :
   - Werkingstemperatuur : 0 ~ 45°C
   - Opbergtemperatuur : -10 ~ 45° C, bij voorkeur -10 ~ 25° C

VOORBEREIDEN VOOR GEBRUIK (zie figuur B)

Zorg ervoor dat het verwijderbare verwarmingselement gedurende het gebruik niet gevouwen is.

---

1. Maak het verwijderbare verwarmingselement in het midden aan de binnenzijde van de gordel vast. Zorg ervoor dat het verwarmingselement niet gevouwen is en dat de stekker zich aan de kant van het batterijzakje bevindt.
2. Verbind de stekker met de accu. Plaats de oplaadbare accu in het batterijzakje. Zorg ervoor dat de verbinding aan de accu naar boven gericht is en dat de LED's door het venster van het batterijzakje zichtbaar zijn.
3. Stel door herhaaldelijk op de aan/uit knop te drukken het gewenste temperatuurniveau (1-4) in. Het apparaat is nu klaar voor gebruik.
4. De elastische steunband is optioneel. Wanneer u meer lichaamssteun wenst maak deze dan in het midden aan de buitenkant van de gordel vast.
5. Plaats het verwarmingsgebied rond uw onderrug of op uw buik.
6. Maak de gordel met de klittenband sluiting vast.
7. Pas de elastische steunband aan zodat deze bij uw lichaamshouding past.

Deze gordel kan ook zonder verwarmingselement(3) gebruikt worden om te genieten van de natuurlijke lichaamswarmte of om in dagelijks gebruik uw lichaamshouding

goed te houden. Plaats het verwarmingselement plat in de opbergzak; bewaar het op een droge plaats waar het geen contact kan maken met vloeistoffen of een warmtebron en plaats er geen andere objecten bovenop.

TEMPERATUURRGELING

Wanneer de mobiele verwarmingsgordel in gebruik is kunt u het temperatuurniveau, door herhaaldelijk op de aan/uit knop op de oplaadbare accu(2) te drukken, aanpasen. De blauwe LED's tonen :

Druk 1 keer	1 2 3 4	Temperatuurniveau 1
Druk 2 keer	1 2 3 4	Temperatuurniveau 2
Druk 3 keer	1 2 3 4	Temperatuurniveau 3
Druk 4 keer	1 2 3 4	Temperatuurniveau 4
Druk 5 keer	1 2 3 4	Uitschakelen

TURBO OPWARMING

De mobiele verwarmingsgordel is voorzien van een turbo opwarmfunctie. De gebruiker zal binnen 7 - 10 minuten de warmte voelen nadat het product op temperatuurstand 4 is ingeschakeld.

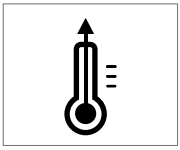

TIMER FUNCTIE

U kunt nu van de weldadige warmte genieten. Na

ongeveer 90 minuten gaat de mobiele verwarmingsgordel automatisch uit. Indien u het gebruik van de gordel wilt voortzetten drukt u dan de aan/uit schakelaar opnieuw in en kies het gewenste temperatuurniveau.

OVERVERHITTINGSBEVEILIGING

Deze mobiele verwarmingsgordel is voorzien van een beveiligde temperatuurregeling, die de temperatuur automatisch reguleert en voorkomt dat het verwarmingselement te heet wordt.

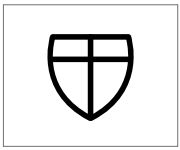

LET OP

1. Gebruik de mobiele verwarmingsgordel niet wanneer het verwarmingselement gevouwen, gekreukeld of in elkaar gedrukt is.
2. De oplaadbare accu kan tijdens gebruik enigszins warm worden. Plaats de accu daarom niet op een andere warmtebron en dek de accu niet af.
3. Vertrouw niet op uw handen als u de temperatuur van dit toestel controleert, aangezien ze minder gevoelig zijn dan het menselijke lichaam. Een temperatuur die half-warm aanvoelt met de hand, kan onplezierig overkomen als u op dit toestel gaat liggen.
4. Alleen gekwalificeerd personeel dat gebruik maakt van originele vervanging onderdelen mag een reparatie uitvoeren. Reparaties uitgevoerd door ongekwalificeerd personeel kunnen tot risico's voor de gebruiker leiden.

REINIGING EN ONDERHOUD

De mobiele verwarmingsgordel kan in de wasmachine gewassen worden

- De oplader(1) en de oplaadbare accu(2) kunnen NIET gewassen worden.
- Alvorens u het product schoonmaakt verbreek dan de verbinding tussen de accu(2) en het verwarmingselement(3) en verwijder het uit de batterij opbergzak(7).
- Gebruik uitsluitend een droge doek om de accu(2) schoon te maken en gebruik geen chemische of schurende schoonmaakmiddelen.
- Bij kleinere verontreinigingen volstaat de reiniging met een licht

bevochtigde doek of spons en een milde reiniger.

- Let op. De mobiele verwarmingsgordel mag niet chemisch gereinigd, uitgewrongen, geperst of gestreken worden. De gordel mag niet in de wasdroger gedroogd worden.
- Stel de wasmachine in op een fijnwasprogramma van 30°C en was de gordel samen met andere textiele producten. Gebruik een fijnwasmiddel en dosseer dit volgens de door de fabrikant aanbevolen hoeveelheid.
- Gebruik bij voorkeur een waszakje, dit zal het product beter beschermen.
  - Plaats de stekker door de bevestigingsring van het afneembare verwarmingselement.
  - Sluit de gordel met de klittenband sluiting.

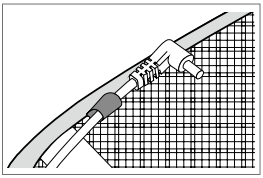

- Was donker kleurige producten altijd apart.
- Leg het apparaat om te drogen plat op een vochtabsorberende handdoek of mat of leg het op een kleding droogrek.
- Let erop dat het toestel slijt van veelvuldig wassen, waardoor de levensduur wordt verkort. Wij raden u daarom aan de deken niet meer dan 15 keer gedurende haar levencyclus te wassen.
- Gebruik geen knijpers of vergelijkbare bevestigingen om het verwarmingselement aan het droogrek te hangen. Dit kan het element mogelijk beschadigen.
- Gebruik de mobiele verwarminggordel pas weer wanneer deze helemaal droog is.
- Zet dit toestel nooit aan om te drogen.

OPBERGEN

Indien u dit toestel gedurende langere tijd niet gebruikt raden wij aan :

- Verbreek de verbinding tussen het verwarmingselement en de oplaadbare accu.
- Dit toestel altijd eerst te laten afkoelen voordat u deze opbergt.
- Berg het apparaat op in de opbergzak en berg het op een droge- en koele plaats op.
- Aanbevolen omgevingstemperatuur -10 tot + 25°C bij een relatieve luchtvochtigheid van 60% (mag 25% afwijken).
- Plaats geen voorwerpen boven op de mobiele verwarmingsgordel.

ACCU VERWIJDEREN EN RECYCLEN

Indien u de accu wilt verwijderen lever deze dan in bij uw lokale recycle station zodat diverse onderdelen weer kunnen worden hergebruikt. Gooi de batterij nooit in open vuur en plaats deze niet te dicht bij een warmtebron; een en ander om een ontploffing te voorkomen.

Let u erop dat de accu niet lekt. Laat de vloeistof geen contact met uw huid maken. Gebruik gereedschap om de accu te verwijderen indien u leksporen ontdekt.

Volgens de Europese regelgeving 2002/96/EC met betrekking tot elektrisch – en elektronisch afval mogen huishoudelijke apparaten niet bij het ongesorteerde huisvuil worden weggegooid, maar dienen bij uw plaatselijke inzamelpunt te worden ingeleverd, zodat diverse onderdelen weer kunnen worden hergebruikt en zo minder milieubelastend zijn. Het doorgestreepte afvalbak symbool bij dit product herinnert u aan deze verplichting. Neemt u voor informatie over uw plaatselijke regelgeving contact op met uw gemeente.

GARANTIE

Wellcare verstrekt 2 jaar Garantie op dit product. Wellcare garandeert dat dit product vrij zal zijn van materiaalfouten en fabricagefouten gedurende een periode van 2 jaar vanaf de dag van uw aankoop.

Gedurende de garantieperiode van 2 jaar vanaf de dag van aankoop zal Wellcare defecte producten, die onder de garantievoorwaarden vallen, vervangen. Let op : om aanspraak op de Garantie te kunnen maken is een duidelijke kopie van uw aankoopbewijs noodzakelijk.

Om aanspraak op de garantie te maken verzoeken wij u, binnen de garantietermijn, uw defecte product bij de winkel waar u dit gekocht heeft in te leveren, voorzien van een duidelijke kopie van uw aankoopbewijs. Voor het vervangende product geldt de resterende garantietermijn van het oorspronkelijke product.

Wij adviseren u voordat u een niet goed werkend product naar de winkel terugbrengt contact op te nemen met onze klantenservice.

Let op : onze Garantie dekt niet alle schade als gevolg van verzending of andere oorzaken inclusief een ongeval, misbruik, problemen met uw stroomnetwerk, gebruik van het product anders dan in de

gebruiksaanwijzing aangegeven, gebrekkig onderhoud, problemen ontstaan door zelfreparatie of toepassing van ongeschikte onderdelen en problemen ontstaan door reparatie door niet door Wellcare geautoriseerde service bedrijven. Tevens is deze Garantie niet van toepassing voor schade ontstaan door een defect dat u bij aankoop al bekend was.

Deze Garantie geeft u specifieke rechten, maar zo mogelijk heeft u ook andere rechten, die per land of rechtspraak kunnen verschillen. De verantwoordelijkheid van Wellcare voor storingen en defecten in het product is beperkt tot de vervanging zoals uiteengezet in deze verklaring van beperkte garantie. Alle expliciete-en impliciete garanties voor het product, met inbegrip van maar niet beperkt tot enige impliciete garanties van verkoopbaarheid en geschiktheid voor een bepaald doel, zijn beperkt in duur tot de duur van de beperkte Garantie, zoals hierboven uiteengezet is en geen enkele garantie, noch expliciet noch impliciet, na deze periode zal van toepassing zijn. Wellcare aanvaardt geen enkele aansprakelijkheid buiten de rechtsmiddelen uiteengezet in deze verklaring van beperkte garantie of aansprakelijkheid voor indirecte - , incidentele-of gevolgschade.

TECHNISCHE GEGEVENS

Mobiele Verwarmingsgordel

Modelnummer : MHB10

Afmetingen : 125 X 20.5cm

Input : 8.4V ⎓ 4W

Oplaadbare batterij

Modelnummer : WE-221a

Li-Ion batterij DC 7.2V, 2500mAh 18Wh

Oplader

Modelnummer : RSS1002-101084-W2E

Input : 100-240V ~50/60Hz 0.6A

Output : 8.4V ⎓ 1.2A

Output Power : 10.08W Max.

Explication des symboles

	Lire les consignes
	Ne pas utiliser plié ou comprimé
	Ne pas enfoncer une aiguille
	Ne doit pas être utilisé par des enfants en bas âge (0-3 ans)
	Ne pas nettoyer à sec
	Lavable en machine en cycle extra-délicat 30°C
	Ne pas blanchir
	Ne pas sécher au séche-linge
	Ne pas repasser

Merci d'avoir acheté la ceinture chauffante sans fil MHB10 de Wellcare.

Pour bénéficier d'un confort maximal et être assuré d'une satisfaction optimale, prenez le temps de lire attentivement ces instructions avant la première utilisation de ce produit.

INSTRUCTIONS DE SECURITÉ IMPORTANTES
CES INSTRUCTIONS DOIVENT ÊTRE CONSERVÉES POUR RÉFÉRENCE ULTÉRIEURE

GARDEZ CES INSTRUCTIONS SOUS LA MAIN!

La ceinture chauffante sans fil protège la région de la taille et la réchauffe, afin d'activer la circulation dans des zones de tension musculaire dans le bas du dos. Elle peut être utilisée en intérieur et en extérieur. Elle a été conçue pour durer de longues années si elle est correctement utilisée. Lisez attentivement les instructions pour éviter les dommages ou les dangers engendrés par une mauvaise utilisation. Conservez ce mode d'emploi à portée de main pour pouvoir vous y référer si nécessaire.

Si vous laisser quelqu'un d'autre utilise ce produit, remettez-lui ce mode d'emploi et assurez-vous qu'il en ait pris connaissance avant l'utilisation.

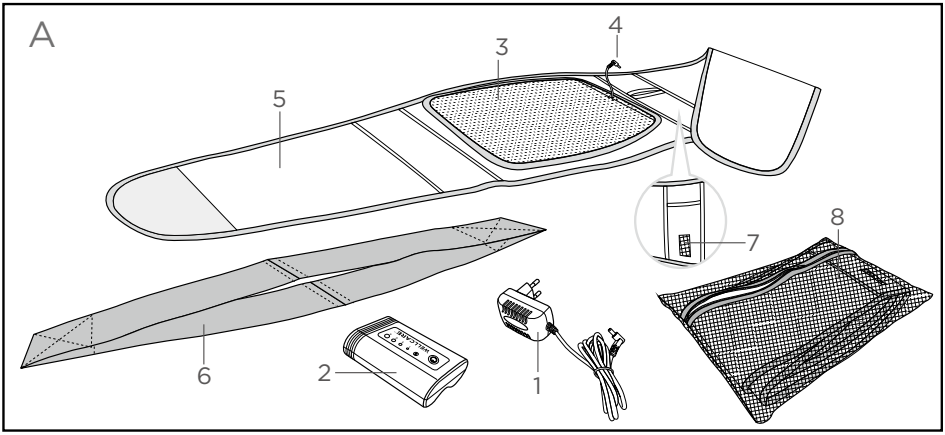
A
1
2
3
4
5
6
7
8

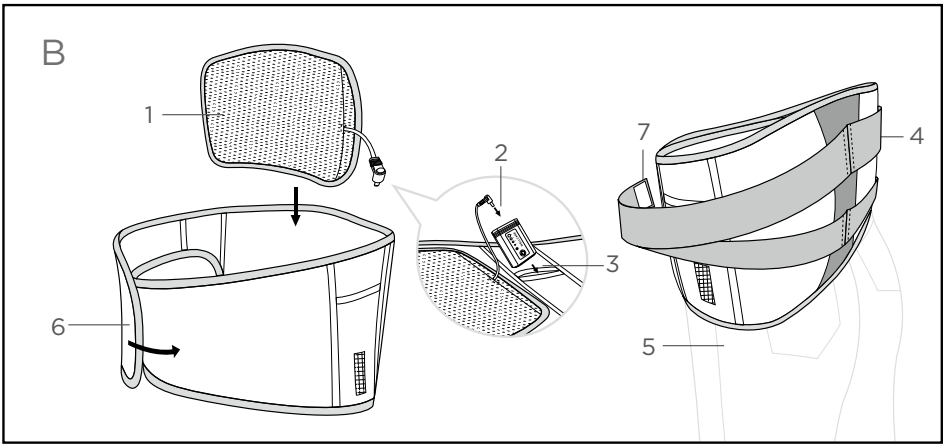
B
1
2
3
4
5
6
7

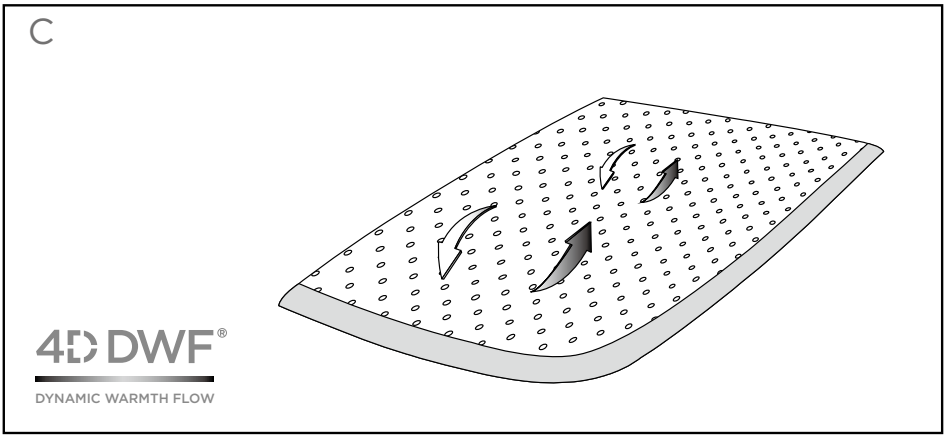
C
4D DWF®
DYNAMIC WARMTH FLOW

Technologie 4D DWF® (voir fig. C)

Un module chauffant à la conception spéciale est utilisé sur tous les produits chauffants sans fil de Wellcare. Ce module chauffant intègre la dernière technologie novatrice de WELLCARE : 4D DWF®. Cette technologie est une révolution dans le secteur du chauffage flexible; elle est le fruit d'un processus de production dernier cri.

Notre environnement physique se compose de trois dimensions : largeur, hauteur et profondeur. C'est de là que vient le terme "3D". Wellcare présente maintenant sa technologie 4D DWF®, dont la quatrième dimension est la "température" fournie par un flux de chaleur dynamique. 4D DWF® exploite un concept de système respirant qui crée une circulation de chaleur sur le corps entier, de façon à assurer une dispersion de chaleur homogène, intégrale et rapide. La chaleur est générée par les éléments chauffants. Elle s'accumule autour de plusieurs centaines de trous circulaires à la conception exclusive. Par ces trous, la chaleur se répand dans deux directions afin de créer un flux de chaleur léger. L'énergie thermique peut ainsi circuler rapidement pour réchauffer le corps.

Cette technologie novatrice offre les avantages suivants :

- Meilleure respirabilité
- Chauffage rapide
- Température plus élevée
- Conception exclusive des trous assurant une circulation à 360 degrés de la chaleur
- Surface de distribution de chaleur plus importante
- Transmission de chaleur efficace
- Les flux de chaleur conservent l'humidité ambiante
- Chaleur maintenue à température constante
- Économe en énergie

Cet appareil n'est pas destiné à un usage médical en milieu hospitalier

- Lisez attentivement ce mode d'emploi et suivez les Instructions.

- N’utilisez pas cet appareil s’il présente des dommages visibles.
- Inspectez régulièrement l’appareil pour vous assurer qu’il ne présente pas des signes d’usure et qu’il n’est pas endommagé. Si l’appareil a été mal utilisé ou ne fonctionne pas, ne le rallumez pas et retournez-le au fournisseur.
- Veillez à toujours respecter les consignes de ce mode d’emploi lorsque vous utilisez l’appareil.
- Avant de brancher le chargeur à la prise murale, assurez-vous que la tension de secteur est identique à celle indiquée sur l’étiquette du chargeur.
- Cet appareil ne doit pas être utilisé s’il est plié ou froissé.
- Cet appareil ne doit pas être utilisé par des personnes insensibles à la chaleur ou des personnes vulnérables incapables de réagir à une surchauffe.
- N’utilisez pas ce coussin chauffant avec des personnes infirmes, des petits enfants, des personnes insensibles à la chaleur ou des animaux. Les personnes avec une sensibilité à la chaleur limitée ne peuvent utiliser cet appareil que sous supervision.
- Dans tous les cas, ne laissez jamais cette ceinture chauffante sans fil fonctionner sans surveillance.
- Attention ! Ne vous endormez pas lorsque l’appareil fonctionne.
- Une utilisation prolongée peut provoquer des brûlures.

- Si vous utilisez l'appareil pendant une période prolongée (si vous vous endormez), la température doit être réglée sur le niveau le plus bas (réglage 1), afin d'éviter une surchauffe sur la même partie du corps, qui pourrait provoquer des brûlures.
- Ne percez pas l'appareil avec une aiguille, une épingle à nourrice ou tout autre objet pointu.
- Ne tirez pas sur les câbles, ne les tordez pas et ne les pliez pas.
- N'exposez pas le chargeur ou la batterie rechargeable à l'humidité ou à des liquides.
- N'utilisez pas cet appareil s'il est humide ou mouillé.
- Si l'appareil est endommagé, il doit être remplacé par le fabricant ou par des personnes qualifiées pour éviter les risques.
- La batterie rechargeable ne doit pas être placée sur ou sous une source de chaleur lorsque la ceinture chauffante sans fil est en cours d'utilisation ou en cours de charge.
- Évitez de plier ou de tordre l'appareil.
- Lorsque l'appareil est allumé :
  - Ne placez pas dessus des objets grands et lourds (valises, etc.).
  - Ne placez pas dessus des sources de chaleur (bouteille d'eau chaude, bouillotte, etc.).
- Ne pliez pas cet appareil lorsqu'il est chaud.
- Les enfants ne doivent pas jouer avec l'appareil.

- Les enfants de moins de 3 ans ne doivent pas utiliser cet appareil, car ils sont incapables de réagir à une surchauffe.
- L'appareil ne peut être utilisé par les enfants de plus de 3 ans, à moins que l'appareil ait été réglé par un adulte ou qu'on ait expliqué à l'enfant comment utiliser l'unité de commande en toute sécurité.
- Cet appareil peut être utilisé par des enfants de plus de 8 ans et des personnes dont les capacités physiques, sensorielles ou mentales sont réduites ou qui manquent d'expérience et de connaissance, à partir du moment où elles sont surveillées ou qu'on leur a montré comment utiliser l'appareil en toute sécurité et qu'elles comprennent les dangers qui en résultent.
- Le nettoyage et l'entretien ne doivent pas être réalisés par des enfants sans supervision.
- Pour toute question relative à un problème de santé, consultez un médecin avant d'utiliser l'appareil.
- Si vous utilisez un stimulateur cardiaque, consultez votre médecin et le fabricant du stimulateur cardiaque avant d'utiliser ce produit : il émet un champ électromagnétique pouvant interférer avec les fonctions de votre stimulateur cardiaque dans certaines circonstances.
- N'utilisez pas cet appareil sur les animaux domestiques ou d'autres animaux.
- N'essayez pas d'ouvrir la batterie rechargeable ou le chargeur et ne les laissez pas tomber sur le sol.

- Si vous n'utilisez pas quotidiennement la ceinture chauffante, déconnectez la fiche d'alimentation de la ceinture chauffante de la batterie.
- Si vous n'utilisez pas le coussin chauffant pendant une période prolongée, nous vous recommandons de le ranger dans son emballage d'origine.
  - Laissez refroidir le tapis chauffant avant de le plier.
  - Ne froissez pas le tapis chauffant en posant des objets dessus après l'avoir plié.
  - Stockez-le dans un endroit sec, à l'écart des liquides et des sources de chaleur.
- La batterie rechargeable doit être complètement chargée avant la première utilisation (cf. Insertion de la batterie rechargeable).
- Une fois la charge terminée, débranchez la batterie et le chargeur de la prise murale.
- La ceinture chauffante ne peut être utilisée qu'en combinaison avec la batterie/commande de température (modèle WE-221a) et le chargeur (modèle RSS1002-101084-W2E).
- N'utilisez que le chargeur d'origine (modèle RSS1002-101084-W2E) pour charger la batterie rechargeable. Le chargeur ne doit pas être utilisé avec d'autres batteries, surtout pas des batteries non rechargeables.
- N'appliquez pas la ceinture chauffante directement sur la peau. Utilisez-la au-dessus d'un vêtement.

- N’utilisez pas la ceinture chauffante lorsque vous êtes couché.

CONTENU DE L’EMBALLAGE

1 Ceinture avec attache auto-agrippante

1 Coussin chauffant amovible

1 Ceinture gainante élastique

1 Batterie rechargeable/Commande de température

1 Chargeur

1 Étui de rangement

1 Mode d’emploi

1 Catalogue des produits

1 Instruction de service

DESCRIPTION DE L’APPAREIL (voir fig. A)

1. Chargeur
2. Batterie rechargeable/Commande de température
3. Coussin chauffant amovible
4. Fiche d’alimentation CC
5. Ceinture avec attache auto-agrippante
6. Ceinture gainante élastique
7. Pochette de batterie avec fenêtre
8. Étui de rangement

INSERTION DE LA BATTERIE RECHARGEABLE

La batterie rechargeable(2) sert de commande de température, avec un bouton de mise sous tension. Les LED bleues indiquent le niveau de température et la LED verte indique l'état de charge.

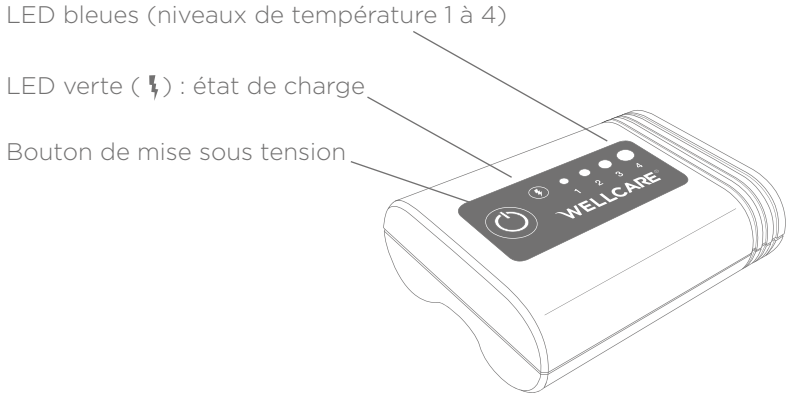

1. La batterie rechargeable doit être complètement chargée (au moins 5 heures) avant la première utilisation ou si l'appareil n'a pas été utilisé pendant longtemps. Une seule charge permet d'utiliser la ceinture chauffante pendant 5 heures à la température maximale.
2. Chargez la batterie uniquement dans un endroit sec à température ambiante normale. Pendant la charge, ne couvrez pas la batterie.
3. Pour charger la batterie, connectez d'abord le chargeur(1) à la batterie (2), puis branchez le chargeur(1) à la prise murale. Durant la charge, la LED verte clignote.
4. Lorsque la batterie est complètement chargée(2), la LED verte reste allumée. Débranchez le chargeur(1) de la prise murale et

déconnectez la batterie(2) du chargeur(1).

5. Pour vérifier l'état de charge de la batterie(2), appuyez sur le bouton d'alimentation. Assurez-vous que la batterie(2) n'est pas connectée au coussin chauffant(3) ni au chargeur(1) :
   - Si la LED verte s'allume pendant 3 secondes, la batterie est chargée à plus de 25%.
   - Si la LED verte clignote 3 fois en 1 seconde, la batterie est chargée à moins de 25%. Rechargez la batterie avant de l'utiliser.
6. Notez que la batterie doit être protégée contre le froid extrême (par exemple sous un vêtement lorsqu'il fait très froid) pour conserver ses performances.
7. La batterie doit être rechargée au moins 1 fois par an pour conserver sa capacité.
8. Il est vivement recommandé d'utiliser et stocker la batterie dans les conditions suivantes :
   - Température de fonctionnement : 0 ~ 45 °C
   - Température de stockage : -10 ~ 45 °C; de préférence : -10 ~ 25 °C

PRÉPARATION À L'UTILISATION (voir fig. B)

Assurez-vous toujours que le coussin chauffant amovible n'est pas plié durant l'utilisation.

---

1. Attachez le coussin chauffant amovible au milieu de la partie intérieure de la ceinture. Assurez-vous que le coussin chauffant n'est pas plié et que la fiche d'alimentation CC se trouve du côté de la pochette de la batterie.

2. Connectez la fiche d'alimentation CC à la batterie. Insérez la batterie rechargeable dans la pochette. Vérifiez si la prise sur la batterie est orientée vers le haut et si les LED sont visibles à travers la fenêtre de la pochette.
3. Réglez la température souhaitée (1-4) en appuyant plusieurs fois sur le bouton d'alimentation. L'appareil est prêt à être utilisé.
4. Une ceinture gainante élastique est disponible en option. Si vous souhaitez un meilleur soutien du corps, attachez-la au milieu de la partie extérieure de la ceinture.
5. Placez la zone du coussin chauffant au niveau du bas du dos ou sur votre abdomen.
6. Fixez la ceinture avec la bande auto-agrippante.
7. Ajustez la ceinture gainante élastique à votre corps.

Cet appareil peut aussi être utilisé sans le coussin chauffant amovible, pour profiter de la chaleur naturelle du corps ou comme gaine. Rangez le coussin chauffant à plat dans l'étui de rangement. Conservez-le dans un endroit sec, à l'écart des liquides et de la chaleur, et sans placer d'objets lourds dessus.

COMMANDE DE TEMPÉRATURE

Lorsque vous utilisez la ceinture chauffante sans fil, vous pouvez augmenter la température en appuyant plusieurs fois sur le bouton d'alimentation de la batterie rechargeable(2). Signification des LED bleues :

1re pression	1 2 3 4	1er niveau de temperature
2e pression	1 2 3 4	2e niveau de température
3e pression	1 2 3 4	3e niveau de température
4e pression	1 2 3 4	4e niveau de température
5e pression	1 2 3 4	Éteint

CHAUFFE RAPIDE

La ceinture chauffante sans fil dispose d'une fonction de chauffe rapide, pour avoir de la chaleur en 7 à 10 minutes lorsque la température est réglée sur le niveau 4.

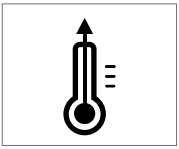

FONCTION MINUTERIE

Vous pouvez maintenant apprécier une chaleur agréable. La ceinture chauffante sans fil s'éteint automatiquement au bout de 90 minutes. Pour continuer à utiliser l'appareil, appuyez sur le bouton d'alimentation et choisissez la température.

PROTECTION CONTRE LA SURCHAUFFE

Cette ceinture chauffante sans fil est équipée d'un dispositif de sécurité qui régule automatiquement la température et empêche le coussin chauffant de surchauffer.

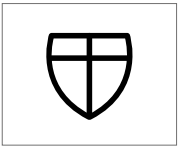

ATTENTION

1. N'utilisez pas la ceinture chauffante sans fil si le coussin chauffant est plié ou froissé.
2. La batterie rechargeable peut légèrement chauffer durant l'utilisation. Par conséquent, ne la recouvrez pas et ne la placez pas sur une source de chaleur.
3. Ne testez pas la température de la ceinture chauffante en posant la main dessus. La main est moins sensible à la chaleur que le reste du corps. Une température perçue comme tiède par les mains peut se révéler moins agréable pour le corps.
4. Seules les personnes qualifiées qui utilisent des pièces de rechange d'origine sont autorisées à faire des réparations. Les réparations effectuées par des personnes non qualifiées peuvent être dangereuses pour l'utilisateur.

NETTOYAGE ET ENTRETIEN

Cette ceinture chauffante sans fil est lavable en machine

- Le chargeur (1) et la batterie rechargeable (2) NE PEUVENT PAS être lavés.
- Avant le nettoyage, déconnectez toujours la batterie(2) du coussin chauffant(3) et retirez-la de la pochette(7).
- Utilisez exclusivement un chiffon sec pour nettoyer la batterie(2); n'utilisez pas de substances chimiques ou d'agents corrosifs.
- Si la ceinture n'est que légèrement sale, le nettoyage peut être effectué avec un chiffon ou une éponge légèrement humides et un détergent doux.
- Notez que la ceinture chauffante sans fil ne doit pas être nettoyée à sec, essorée, séchée en machine ou repassée.
- Utilisez un détergent doux pour textiles délicats de 30 degrés et dosez-le suivant les instructions du fabricant. Utilisez un détergent doux pour textiles délicats et dosez-le selon les instructions du fabricant.
- Utilisez toujours un sac de lavage pour protéger le produit.
  - Insérez le cordon d'alimentation dans la bague de fixation du coussin chauffant

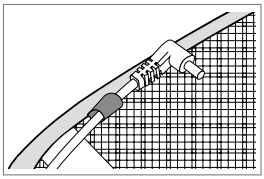

amovible.

- Fermez la ceinture avec la bande auto-agrippante.

- Lavez toujours les couleurs sombres séparément.
- Pour le séchage, posez l'appareil à plat sur une serviette, un tapis absorbant ou un étendoir.
- Notez qu'un lavage excessif entraînera l'usure du coussin chauffant. Par conséquent, l'appareil ne doit pas être lavé plus de 15 fois pendant toute sa durée de vie.
- N'utilisez pas de pinces à linge ou autres pour accrocher le coussin chauffant sur l'étendoir, au risque d'endommager le coussin chauffant.
- N'utilisez la ceinture chauffante sans fil que lorsqu'elle est tout à fait sèche.
- N'allumez jamais l'appareil pour le faire sécher.

STOCKAGE

Si vous ne comptez pas utiliser le coussin chauffant pendant une longue période, suivez les conseils suivants :

- Déconnectez le coussin chauffant et la batterie rechargeable.
- Laissez toujours le coussin refroidir avant de le ranger.
- Mettez l'appareil dans le sac de rangement et stockez-le dans un endroit sec et frais.
- Température recommandée : -10 ~ 25 °C, humidité relative : 60 ± 25%.
- Ne posez aucun objet sur la ceinture chauffante sans fil.

RETRAIT ET MISE AU REBUT DE LA BATTERIE

Les cellules de la batterie doivent être retirées de la batterie avant d'être mises au rebut. Déconnectez la batterie, ouvrez son couvercle, enlevez le disjoncteur des cellules de la batterie et retirez-les. La batterie peut être mise au rebut en toute sécurité. Ne mettez jamais la batterie dans un feu ou près d'une source de chaleur pour éviter tout risque d'explosion. Déposez les cellules de la batterie dans un centre de collecte.

Faites attention aux liquides qui pourraient couler de la batterie. Évitez tout contact avec la main ou une autre partie du corps. Utilisez un outil pour retirer la batterie si elle coule.

Suivant la directive 2002/96/EC de l'Union Européenne relative aux déchets d'équipements électriques et électroniques, les appareils électroménagers ne peuvent plus être déposés avec les déchets résiduels, mais à un point de collecte local afin de rendre possible le recyclage des pièces et de réduire ainsi la perte de ressources précieuses.

Le symbole de la poubelle barrée vous rappelle de cette obligation. Contactez le service communal concerné pour apprendre plus sur les règles locales.

CONDITIONS DE GARANTIE

Remarque Wellcare fournit une garantie limitée de deux ans sur ce produit. Wellcare garantit que ce produit sera exempt de tout défaut matériel et de fabrication pendant une période de deux ans à partir de la date d'achat.

Au cours de la période de deux ans qui débute à la date d'achat, Wellcare s'engage à remplacer les produits défectueux couverts par cette garantie limitée. Notez qu'une copie lisible de la preuve d'achat du produit est requise. Pour demander une intervention dans le cadre de la garantie limitée, ramenez le produit défectueux dans le magasin où vous l'avez acheté, avec une copie lisible de la preuve d'achat, pendant la période de garantie limitée. Le produit de remplacement reprendra la période restante de garantie limitée du produit initial.

Si votre produit rencontre un problème, nous vous conseillons d'appeler notre helpdesk avant de le ramener au magasin où vous l'avez acheté.

Notez toutefois que notre garantie limitée ne couvre pas les dommag-

es causés par l'expédition du produit à votre adresse ni par des causes externes, et notamment : accidents, utilisation abusive ou inappropriée, problèmes électriques, utilisation non conforme aux instructions du produit, défaut d'entretien raisonnable, problèmes causés par l'emploi de pièces et de composants non fournis par Wellcare, ainsi que les problèmes causés par une réparation non autorisée du produit Wellcare. En outre, notre garantie limitée ne couvre pas les dommages dus à des défauts dont vous auriez connaissance lorsque vous avez acheté le produit.

Cette garantie limitée vous octroie des droits spécifiques reconnus par la loi, ainsi que d'autres variant d'un pays (ou d'une juridiction) à l'autre. La responsabilité de Wellcare à l'égard de défaillances et de défauts du produit se limite à son remplacement, tel qu'exposé dans la présente déclaration de garantie limitée. Toutes les garanties explicites et implicites pour le produit, y compris, mais de manière non exhaustive, les garanties implicites de qualité marchande et d'adéquation à un usage particulier, sont limitées à la période de garantie limitée exposée ci-dessus, et aucune garantie, explicite ou implicite, n'est d'application au terme de cette période. Wellcare décline toute responsabilité au-delà des recours exposés dans cette garantie limitée ou à l'égard de dommages indirects, accidentels ou consécutifs.

DONNEÉS TECHNIQUES

Ceinture chauffante sans fil

Modèle : MHB10

Dimensions : 125 X 20.5cm

Entrée : 8.4V ⎓ 4W

Batterie rechargeable

Modèle : WE-221a

Batterie Li-ion CC 7.2V, 2500mAh 18Wh

Chargeur

Modèle : RSS1002-101084-W2E

Entrée : 100-240V ~50/60Hz 0.6A

Sortie : 8.4V ⎓ 1.2A

Sortie : max 10.08W

WELLCARE®

wellcare-global.com